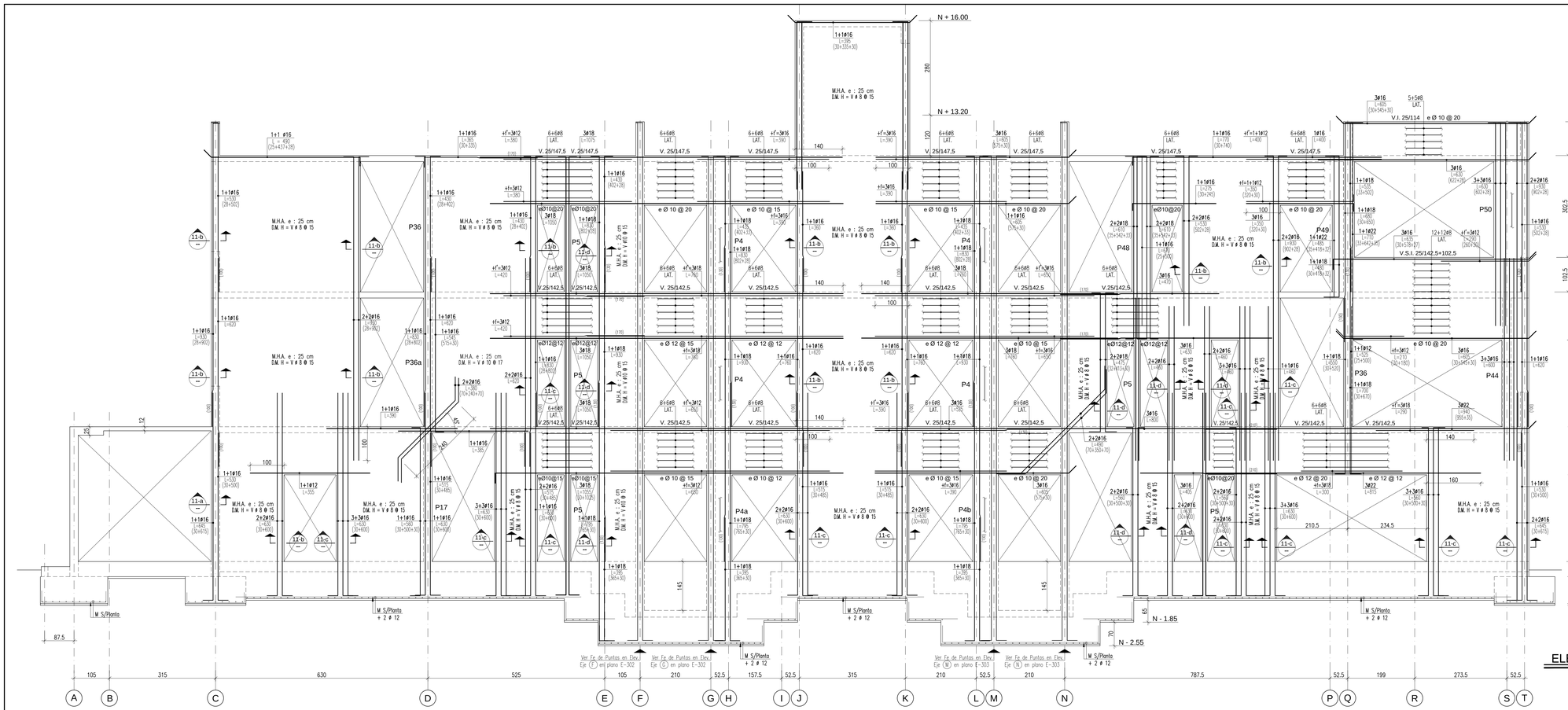

ELEVACIÓN EJE 11

ESC. 1 : 50

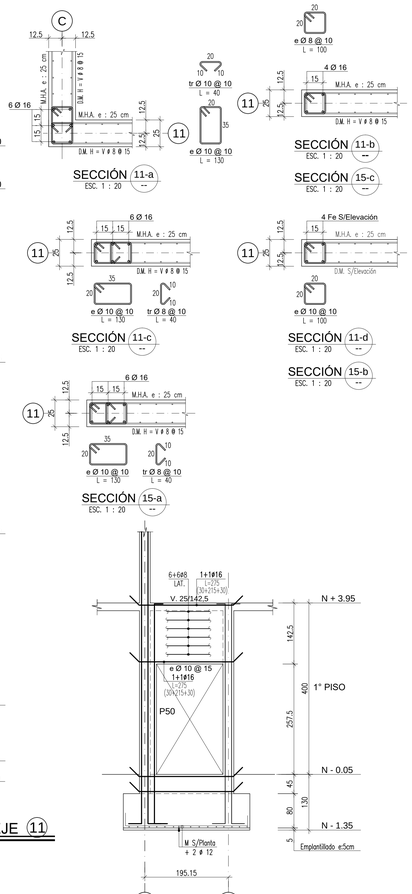

ELEVACIÓN EJE 2a

ESC. 1 : 50

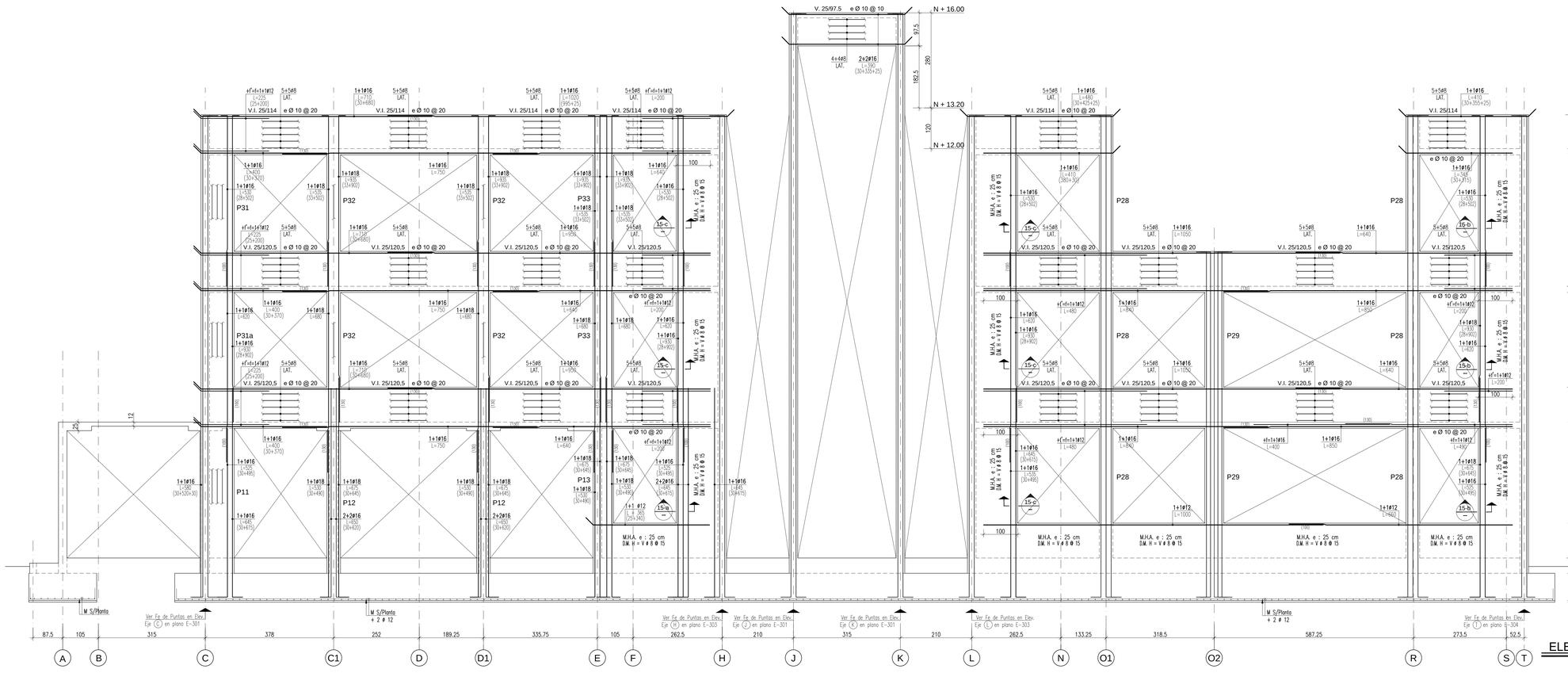

ELEVACIÓN EJE 15

ESC. 1 : 50

NOTA :

SE CONSTRUIRÁ SÓLO CON PLANOS QUE SEÑALEN EN CUADRO DE REVISIONES "EMITIDO PARA CONSTRUCCIÓN" O POSTERIORES.

0	EMITIDO PARA CONSTRUCCIÓN	C.P.C	I.C.R.	28-02-2022
J	EMITIDO PARA APROBACIÓN	C.P.C	I.C.R.	10-08-2021
I	EMITIDO PARA APROBACIÓN	C.P.C	I.C.R.	16-11-2020
H	EMITIDO PARA APROBACIÓN	C.P.C	I.C.R.	05-10-2020
G	EMITIDO PARA APROBACIÓN	C.P.C	I.C.R.	25-08-2020
F	EMITIDO PARA APROBACIÓN	C.P.C	I.C.R.	17-07-2020
Nº	D E S C R I P C I Ó N	APROBO	DIBUJO	FECHA

R E V I S I O N E S

PROPIETARIO : I. MUNICIPALIDAD DE TEMUCO

OBRA : CESFAM VILLA ALEGRE

UBICACIÓN : AVDA. ARGENTINA N°875, SECTOR PEDRO DE VALDIVIA, TEMUCO

CONTENIDO : ELEVACIÓN EJE 2a - 11 - 15

CYPAS

CANALES, PERRETTA & ASOC. LTDA

Ingenieros Consultores

AVDA. JOSE MANUEL INFANTE N°1066 - PROVIDENCIA FONOS: 22-2235976 / 22-2235597

email : canalesperretta@canalesperretta.cl

Calculó	N° Plano	N° Revisión
C.G.P.	20-11-E-307	0
Revisó C.P.C.		

Dibujo	Esc. plano	Fecha	Código Proy.
I.C.R.	1 : 75	FEB./2020	20-11

OBSERVACIONES:

- 11° Revision 28/02/2022

Firmas:

PROPIETARIO
MUNICIPALIDAD DE TEMUCO

CARLOS ULLOA OJEDA
ARQUITECTO
ARQUITECTONICA LTDA.

DIRECTOR DE OBRAS
MUNICIPALIDAD DE TEMUCO

ARQUITECTO
MUNICIPALIDAD DE TEMUCO

PROYECTO: CONSTRUCCION CESFAM VILLA ALEGRE

DIRECCIÓN DE PLANIFICACIÓN
DEPARTAMENTO DE PROYECTOS

CONTENIDO: ELEVACIÓN EJE 2a - 11 - 15

UBICACION: ARGENTINA ESQUINA VENEZUELA

ARQUITECTO I.T.C.: JORGE JOPRE RIOSECO

CONSTRUCTOR

DEPTO. PROYECTOS: FERNANDO AGUILERA JAÑA

DIRECTOR: RICARDO TORO HERNANDEZ

DIBUJO: C.CANALES, PERRETTA & ASOC. LTDA | FECHA: FEBRERO 2022

SERIE: EST ESTRUCTURAS

Nº LAMINA: E307 DE

ESCALA: Indicadas

TEMUCO
MUNICIPALIDAD DE TEMUCO
Provincia Cautín - IX Región

VERSION 11 - 2022 FEBRERO 28